SCHEDA TECNICA

ESSICCATORE D'ARIA COMPRESSA A REFRIGERAZIONE

MODELLO: **ESD 144 230/1/50**

		Capacità nominale*	
Portata	m³/h	144	
	l/min	2400	
	cfm	84,8	
Temperatura aria ingresso	°C / °F	35 / 95	(Max 60 / 140)
Temperatura aria uscita	°C / °F	27 / 81	(Max 47 / 117)
Temperatura Ambiente	°C / °F	25 / 77	(Max 50 / 122)
Pressione Nominale	bar / psi	7,0 / 102	(Max 16 / 232)
Perdita carico	bar / psi	0,18 / 2,6	(Max 0,34 / 4,9)
Punto rugiada	°C / °F	3 / 37	
Consumo	kW	0,51	(Max 0,78)
Alimentazione	V/Ph/Hz	230/1/50	(±10% / -- / ±1)
Assorbimento nominale	A	3,06	(Max 4,3)
Assorbimento spunto	A	21	
Peso	kg / Lbs	49 / 108	
Attacchi aria	IN/OUT	3/4"	
Tipo refrigerante	Freon / kg / t CO_2	**R513A / 0,21 / 0,132**	

Caratteristiche tecniche

Centralina comando:	*A controllo elettronico*	**Separatore condensa:**	*Demister*
Condensatore:	*Ad aria*	**Compressore:**	*Ermetico*
Ventilatore:	*Premente*	**Installazione:**	*Interna*
Scambiatore calore:	*Pacco Alluminio - 3 Layers*	**Scaricatore condensa:**	*No loss (Smart drain)*
Circolatore glicole:	*Centrigufo*	**Protezione elettrica:**	*IP 42*
Metodo espansione:	*Capillare*		

* ***Condizioni riferite a una portata d'aria FAD 20°C (68°F), 1 bar (14.5 psig), e alle seguenti condizioni operative: 7 bar (100 psig) pressione di esercizio, 3°C (37°F) dewpoint in pressione, 25°C (77°F) temperatura ambiente, 35°C (95°F) temperatura d'aria***

Prestazioni e dati tecnici: +/- 5%
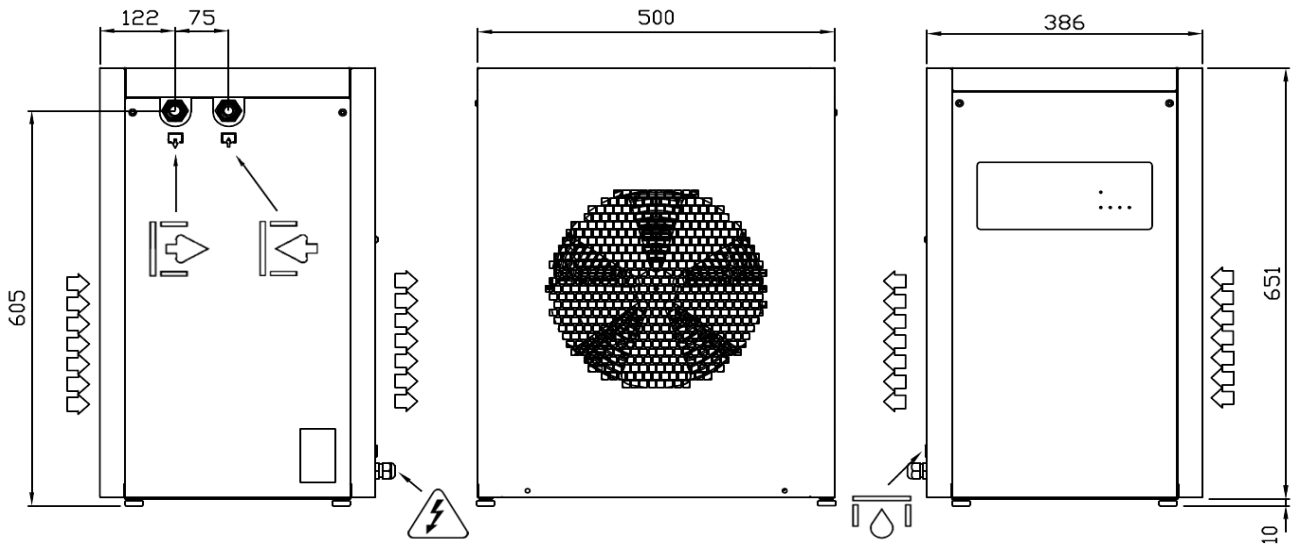
	Punto ingresso aria		Alimentazione		Flusso dell'aria
	Punto uscita aria		Punto per lo scarico condensa