SCHEDA TECNICA
TECHNICAL DATA SHEET

ESSICCATORE AD ADSORBIMENTO CON RIGENERAZIONE A FREDDO
HEAT LESS REGENERATION ADSORPTION AIR DRYER

MODEL:	***MODELLO:***		**HU 0480 -70°DEW**
OPERATING DATA	***CONDIZIONI DI ESERCIZIO***		
Application fluid	Fluido trattato		AIR / ARIA
Nominal capacity	Portata nominale	m3/h	**360**
		l/min	**6000**
		SCFM	**212**
Pressure rate	Pressione nominale	bar	7
Inlet air temp.	Temp. aria ingresso	°C	35
Pressure dew point*	Dew point in pressione*	°C	**- 70**
Humidity inlet air	Umidità aria ingresso	% U.R.	100
Work/purge cycle	Ciclo lavoro/purga	min/min	**3 / 3**
Regen. air cons.	Consumo aria di purga	% Nom. F.R.	7 / 15
Setting cycle	Regolazione ciclo		on 4 step / a 4 stadi
OPERATING LIMITS	***LIMITI DI ESERCIZIO***		
Max work. press.	Press. massima di esercizio	bar	10
Max work. temp.	Temp. massima di esercizio	°C	50
Max amb. temp.	Temp. massima ambiente	°C	50
GENERAL DATA	***CARATTERISTICHE***		
Air fittings	Attacchi aria	Rp	1-1/2"
Power supply	Alimentazione	V/Ph/Hz	230/1/50
Total power cons.	Assorb. elettrico max	W	50
Dessicant medium	Materiale essiccante		**Alumina&Molec.Sieve / Allumina&Set.Molec.**
El. protection	Protezione		IP 42
Weight	Peso	Kg	465
HEIGHT	Altezza	mm	**A** 2240
LENGHT	Larghezza	mm	**B** 815
WIDTH	Profondità	mm	**C** 600
Inlet horiz. position	Altezza ingresso	mm	**H1** 230
Outlet horiz. position	Altezza uscita	mm	**H2** 2210
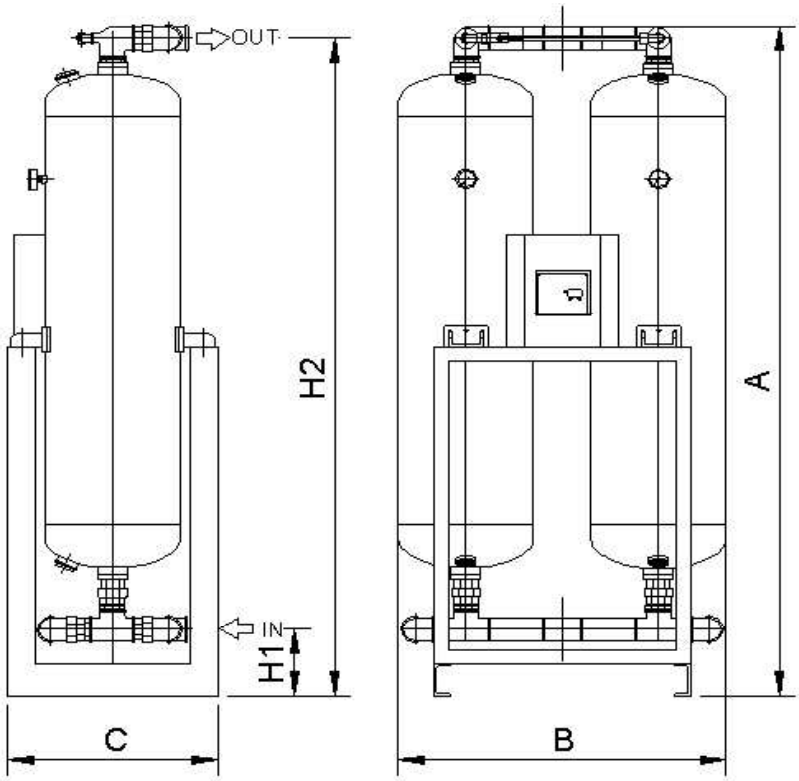
**** @ rating conditions / Condizioni nominali***
Performances & specifications / Prestazioni e dati tecnici: +/- 5%